PUNCH 3 MSC

THORN
LIGHTING PEOPLE

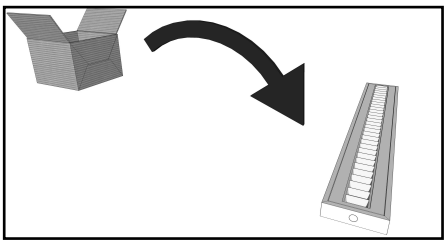

[CZ] Montážní návod
[CN] 安装说明书
[DE] Montageanleitung
[DK] Monteringsvejledning
[EE] Paigaldusjuhend
[FI] Asennusohje
[FR] Notice de montage
[HR] Uputstvo za montažu
[HU] Szerelési útmutató
[IT] Istuzioni di montaggio
[LT] Montavimo Instrukcijos
[LV] Instalacijas instrukcija
[NL] Montagehandleiding
[NO] Monteringsanvisning
[PL] Instrukcja montaiżu
[RO] Instructiuni de montaj
[RU] Инструкция по монтажу
[SE] Installationsanvisning
[SRB] Instrukcija za instalaciju
[SK] Montážny návod
[SLO] Navodilo za montažo
[UK] Installation Instructions

1

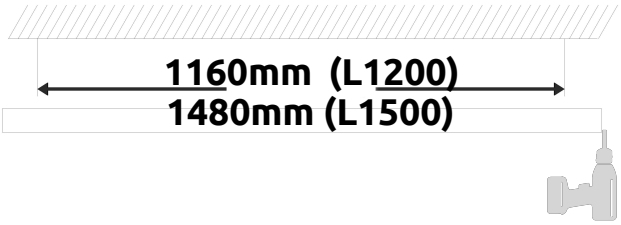

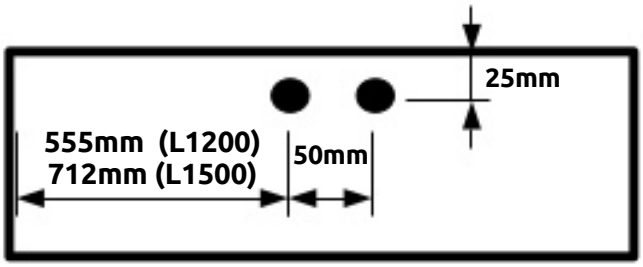

Cable entry

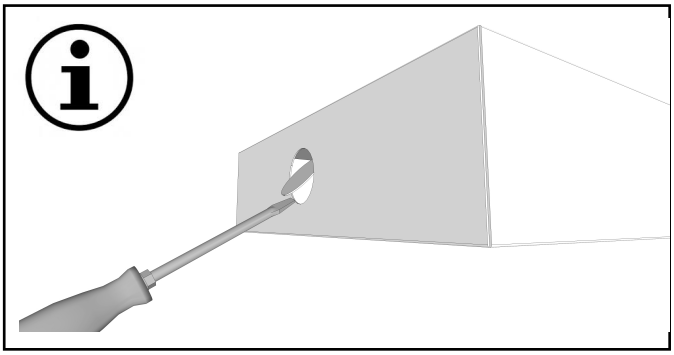

2

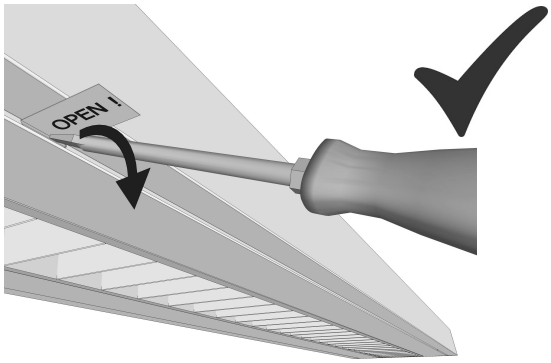

3

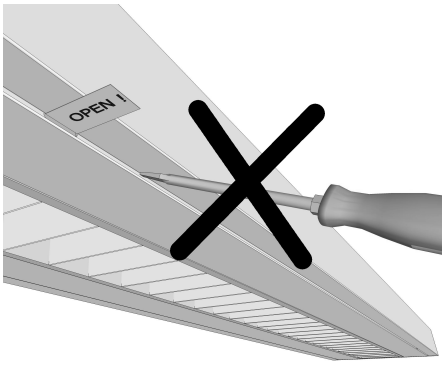

4

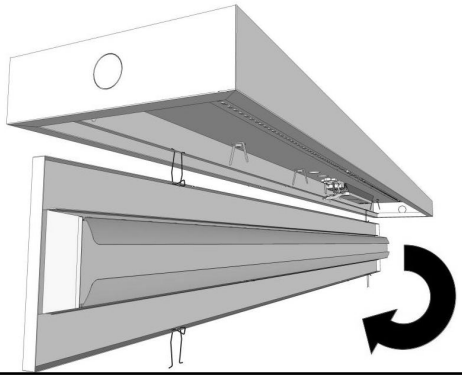

5

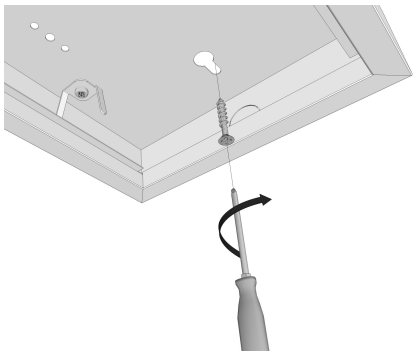

Version 20210208

6

DALI/SWD

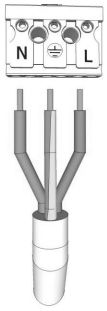

ON/OFF

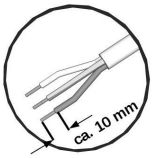

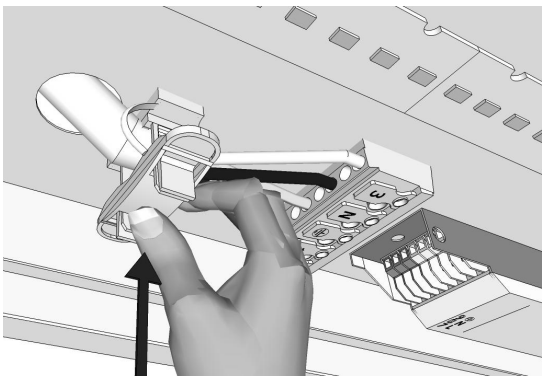

7

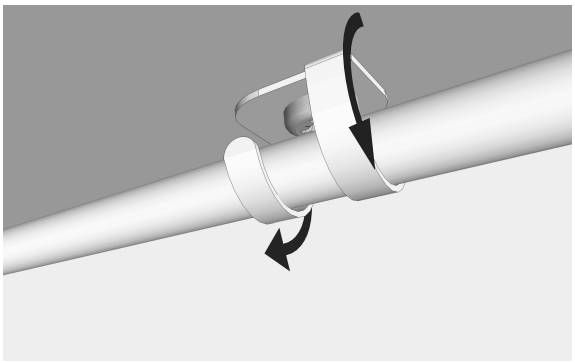

8

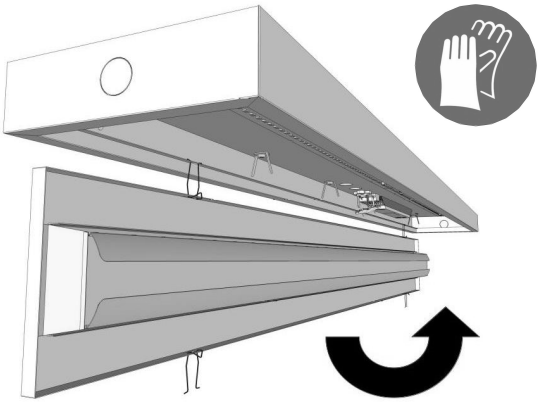

9

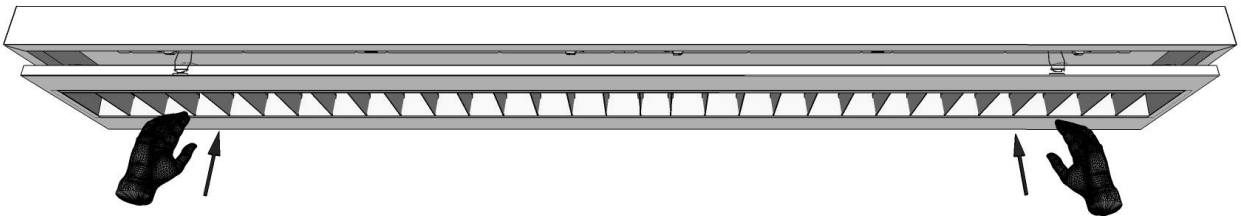

10

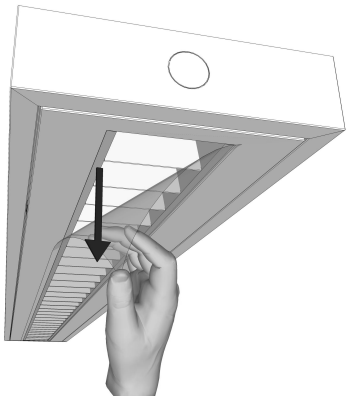

Version 20210208